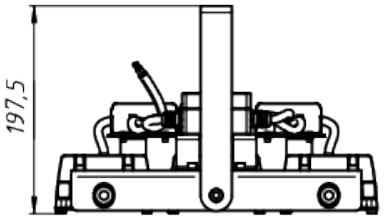


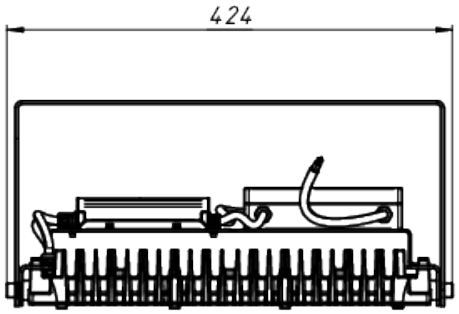


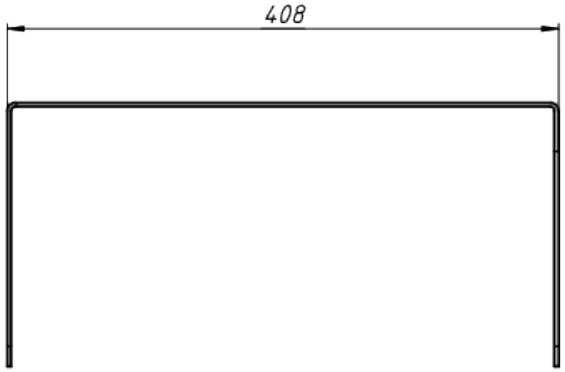


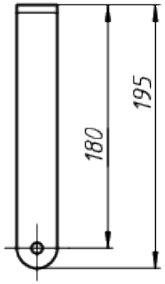


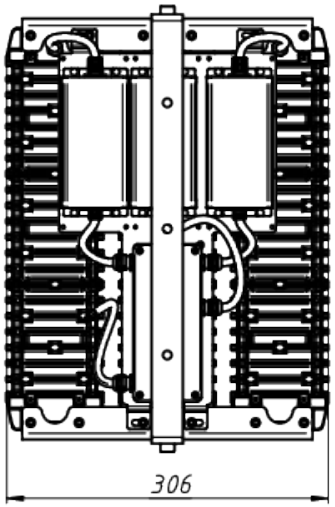


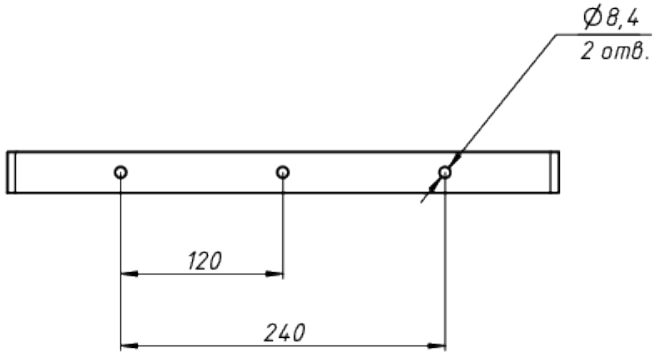


A

ЛАДЗАВОД
СВЕТОТЕХНИКИ

*Документ сгенерирован автоматически. Дата генерации: 18-10-2024

| Изм. | Лист | № докум. | Подп. | Дата | LAD LED R700-3-PC-120-750-D48-150L1 HT | Лист 1 |
|---|---|---|---|---|---|---|